PHOTO：右勝手（R タイプ）

■ モデルノ プラス エフ ウッディ（LED 照明付き）

1B タイプ：ブロック厚 120 用・150 用

ブロック厚 120：品番：NA1-FOAL2 □○ S
ブロック厚 150：品番：NA1-FOAL5 □○ S
（□内には R：右勝手・L：左勝手が入ります。）
（○内にはインターホン窓枠形状 A・B・C・N（無し）が入ります。）
OnlyOne 価格：**¥241,500**

2B タイプ：ブロック厚 120 用・150 用

ブロック厚 120：品番：NA1-FOAL2 □○ W
ブロック厚 150：品番：NA1-FOAL5 □○ W
（□内には R：右勝手・L：左勝手が入ります。）
（○内にはインターホン窓枠形状 A・B・C・N（無し）が入ります。）
OnlyOne 価格：**¥283,500**

12V（消費電力 3W）LED モジュール　※光センサー内蔵
ダウントランス付き　専用コード 15m、電源コード 3m

■ モデルノ プラス エフ ウッディ（LED 照明無し）

1B タイプ：ブロック厚 120 用・150 用

ブロック厚 120：品番：NA1-FOAN2 □○ S
ブロック厚 150：品番：NA1-FOAN5 □○ S
（□内には R：右勝手・L：左勝手が入ります。）
（○内にはインターホン窓枠形状 A・B・C・N（無し）が入ります。）
OnlyOne 価格：**¥173,500**

2B タイプ：ブロック厚 120 用・150 用

ブロック厚 120：品番：NA1-FOAN2 □○ W
ブロック厚 150：品番：NA1-FOAN5 □○ W
（□内には R：右勝手・L：左勝手が入ります。）
（○内にはインターホン窓枠形状 A・B・C・N（無し）が入ります。）
OnlyOne 価格：**¥215,500**

● ネームシート（標準装備）出荷時貼り付け

材質 ポリ塩化ビニル（屋外用）　色：ブラックのみ
書体：欧文／（E-8）Century Gothic Regular のみ
※大文字のみ 10 文字まで　※和文不可
⚠ ・書体変更・サイズ変更は出来ません。
・シート単体での販売は出来ません。
・貼り付け場所は変更出来ません。
※専用書体の為、レイアウトの作成はしておりません。

▲ 原寸サイズ

● オプションエッチング文字　LT 14日

品番：NA1-F-OP
OnlyOne 価格：**¥30,500**
文字色：ブラックのみ　※大文字のみ 10 文字まで　※和文不可
専用書体：欧文／（E-8）Century Gothic Regular のみ
⚠ ・書体変更・サイズ変更は出来ません。
・エッチング文字の場所は変更出来ません。
・エッチング文字の場合は、ネームシートがついておりません。

サイズ（mm）：1B タイプ：W807 × H190 × D362
：2B タイプ：W807 × H390 × D362
重量（kg）：1B タイプ：13.7　2B タイプ：16.8

材質 本体・ライン部：ステンレス　化粧部：屋外耐候シート
本 体 部：ヘアライン仕上げ　化粧部：木調シート貼り
ライン部：鏡面仕上げ　ネームシート標準色：ブラックのみ
⚠ インターホンは製品に含まれておりません。

⚠ インターホンは各社製品に概ね対応可能な設計になっておりますが、インターホン子機の種類によっては取り付かない場合があります。
予めご了承ください。ご購入の際は商品寸法・開口・取付ピッチをご確認ください。
※ LED 照明付タイプの場合、インターホン子機機種が広角レンズタイプの場合、カメラの映像が白っぽくなることがあります。
※インターホン子機対応機種に関しましては、オンリーワンクラブホームページをご参照ください。カメラレンズを妨げないようにご注意ください。
※施工納まりなどの詳細については、事前にオンリーワンクラブ商品検索サイトにある施工要領書、取扱説明書をご確認ください。
※インターホンの取付けや配線は、必ず電気工事店にご依頼ください。　※内部照明対応可。

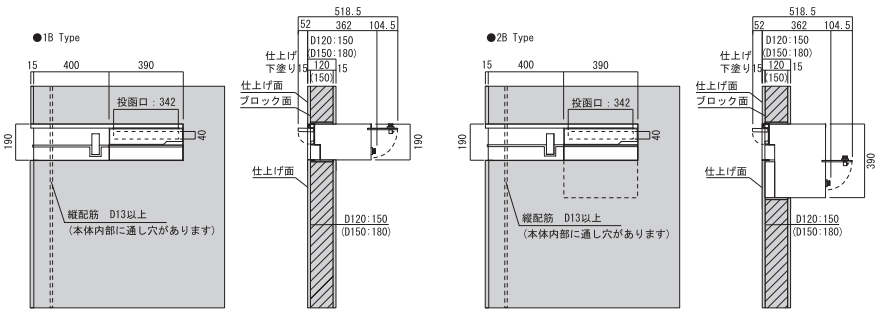

⚠（ ）内はブロック厚 150 の場合の寸法です。120 用は、ブロック厚・仕上げ厚含め 150 必要となります。
150 用は、ブロック厚・仕上げ厚含め 180 必要となります。
⚠ 化粧ブロックの場合は、壁厚にご注意ください。　⚠ コーナー納まりの施工はできません。

▼ インターホン子機窓開口寸法

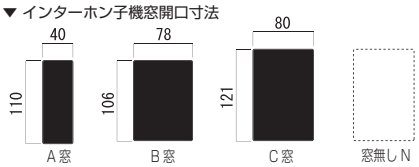

⚠ ご注文時は、インターホン子機の品番をお知らせください。
※インターホン窓無しの場合は、インターホンは取り付けできません。
※窓無しの場合は、ライン装飾がストレートになります。

〈同梱部品〉

● ダウントランス
（光センサー内蔵）

● 専用コード（15m）

■ ポスト内部照明
品番：NA1-PIL
OnlyOne 価格：¥6,000
※詳細は P.317 をご参照ください。

※強風時や条件によっては雨水が侵入する場合がございます。

● 実際の商品と写真は異なる場合があります。● オンリーワン価格には、消費税、施工費は含まれておりません。● LT は出荷日を表します。実際の納期は地域によって異なります。※ 沖縄・離島の送料は都度ご確認ください。