1B type 背面納まり

2B type 背面納まり

扉は写真の位置で止まりますので、郵便物の取り出しが容易です。

投函時（全種共通）

郵便物は、扉を開けて投函する構造です。
投函扉がゆっくり閉まる ソフトダンパー採用。
投函扉が静かに閉まります。

標準装備（ダイヤル錠・覗き窓）

LED 照明付きタイプ（12V 仕様）

LED 照明には、専用コード、光センサー付きダウントランス BOX（電源コード付き）が付属しています。暗くなると自動点灯し、明るくなると自動消灯します。

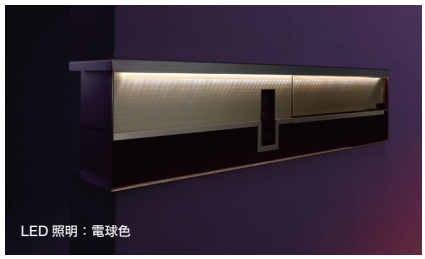

※照明を使用する場合、インターホン子機によっては、
親機モニターの画像が白くなる場合があります。

・ダウントランス付属
（光センサー内蔵、差込プラグ付き、
電源コード、出力ケーブル）
・照明専用コード付属

光センサー内蔵

・（　）内はブロック厚 150 の場合の寸法です。
120 用：ブロック厚・仕上げ厚含め 150mm 必要です。
150 用：ブロック厚・仕上げ厚含め 180mm 必要です。
・化粧ブロックの場合は、壁厚にご注意ください。
・コーナー納まりの施工はできません。

※ネームシート、エッチング文字サイズ：
W（文字数による）×H18
書体 欧文（E-8）Century Gothic Regular

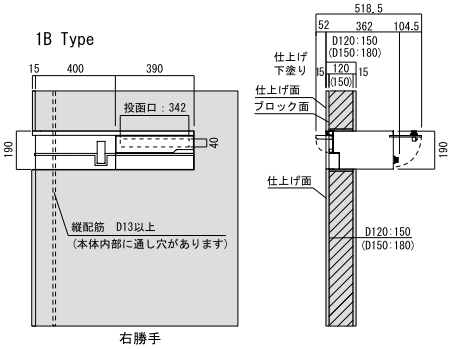

右勝手

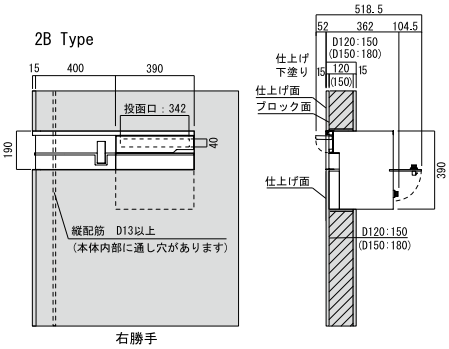

右勝手

塀や門柱へのビルトイン式の MODERNO ＋ F。
全ての機能はそのままに、シックな木目調シートで
仕上げたウッディ。シャープなステンレスと
落ち着いた木目が、上質な空間を演出します。

左勝手

※強風時や条件によっては雨水が侵入する場合がございます。